Diese Informationen sind nur für Europa bestimmt (230 V / 240 V) und gelten nicht für Nordamerika !

MADE IN GERMANY

# SEBO FELIX 4 ROSSO

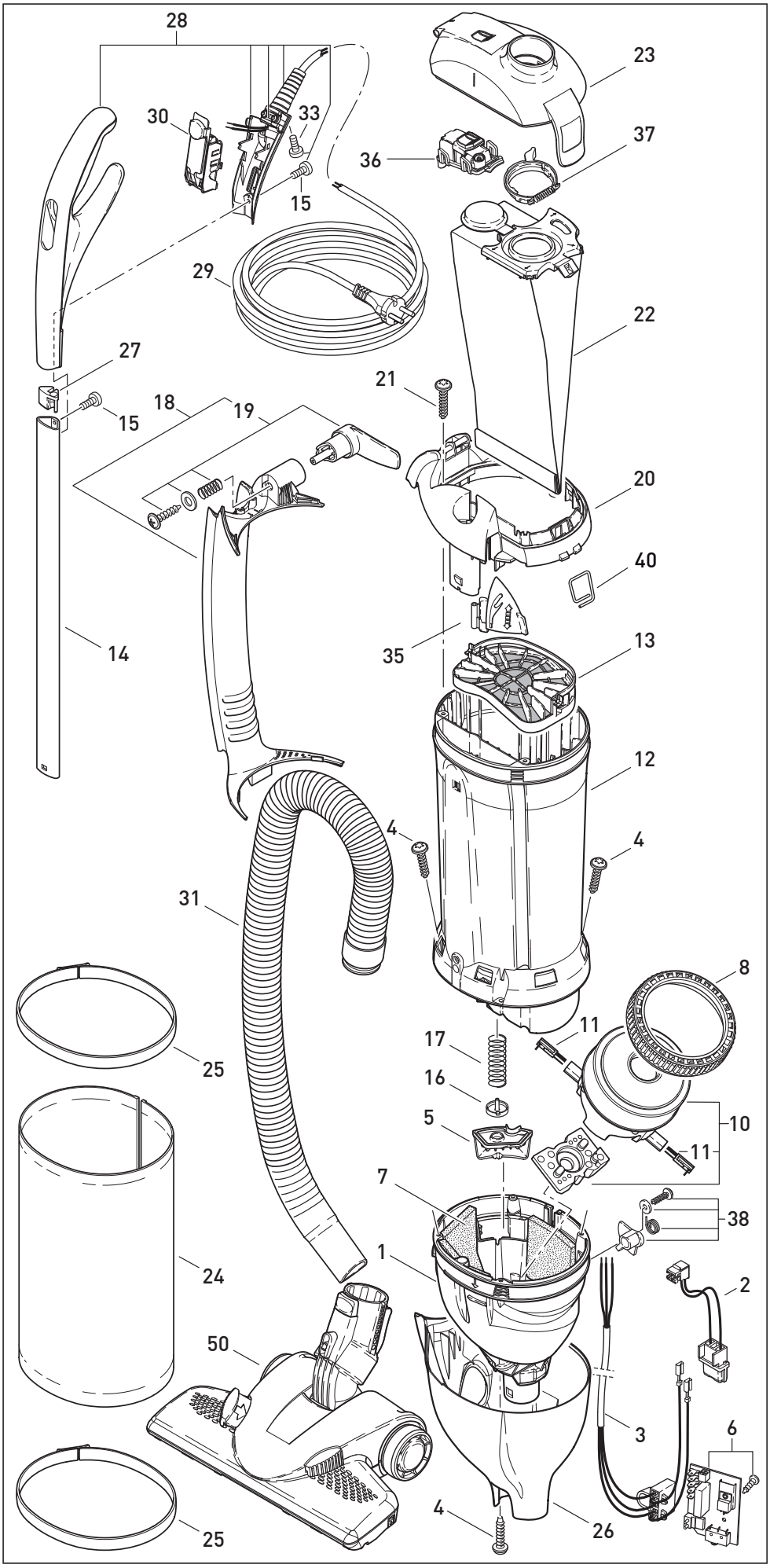


| Pos. | Art.-Nr. | Benennung |
|---|---|---|
| 1 | **7078GS** | Luftführung |
| 2 | **7064** | Leitungssatz ET-Steckdose |
| 3 | **7071** | Leitungssatz HS, kpl. |
| 4 | **01016ER** | Linsenkopfschraube STS 4x16-T20 |
| 5 | **7056GS** | Ventilabdeckung |
| 6 | **7107ER** | Leiterplatte 230-240V |
| 7 | **7098** | Schalldämmung |
| 8 | **1047** | Gebläsedichtring |
| 10 | **7046ER** | Gebläsemotor 230-240V 700W |
| 11 | **05143S** | Kohlebürsten |
| 12 | **7143ER** | Filtergehäuse |
| 13 | **7012** | Motorschutzfilter |
| 14 | **7081ER** | Stiel, 434 mm |
| 15 | **0127ER** | Spiralformschraube M 4x10K |
| 16 | **7025** | Ventilteller |
| 17 | **7028** | Druckfeder Nebenluftventil |
| 18 | **7090dr** | Schlauchführung, kpl., dr |
| 19 | **7027DR** | Kabelhaken, dunkelrot |
| 20 | **7093de** | Abdeckung, dunkelrot |
| 21 | **01017ER** | Linsenkopfschraube STS 4x20-T20 |
| 22 | **7029ER** | Sebo-Filterbox |
| 23 | **7091dr** | Filterdeckel, kpl., drot |
| 24 | **7095ER28** | Hospital-Grade Abluftfilter Dekor "ROSSO" |
| 25 | **7017hg** | Rastring, kpl., hellgrau |
| 26 | **7186SE** | Gehäusetopf, dunkelrot |
| 27 | **7145gs** | Stielstopfen |
| 28 | **7164DR** | Handgriff, kpl., dunkelrot |
| 29 | **7128dg** | Anschlussleitung, Konturenstecker |
| 30 | **7038DR** | Schalteinheit, kpl., drot |
| 31 | **7050sb** | Schlauch, kompl. |
| 33 | **01036ER** | Amtec Schraube 4 x 14 |
| 35 | **7082DR** | Raste, dunkelrot |
| 36 | **7094ER** | Filteranzeige, kpl. |
| 37 | **7018OR** | Sicherungsring, kpl. |
| 38 | **7032ER** | Schalterhebel, kpl. |
| 40 | **7024ER** | Sperrfeder |
| 50 | **7240gs** | Kombidüse, grauschwarz |
| | **7248ER** | Bürstenstreifenset für Kombidüse |

Art.-No. 06979A, 01/2019