Diese Informationen sind nur für Europa bestimmt (230 V / 240 V) und gelten nicht für Nordamerika !

SEBO FELIX 4 KOMBI ORIENTAL

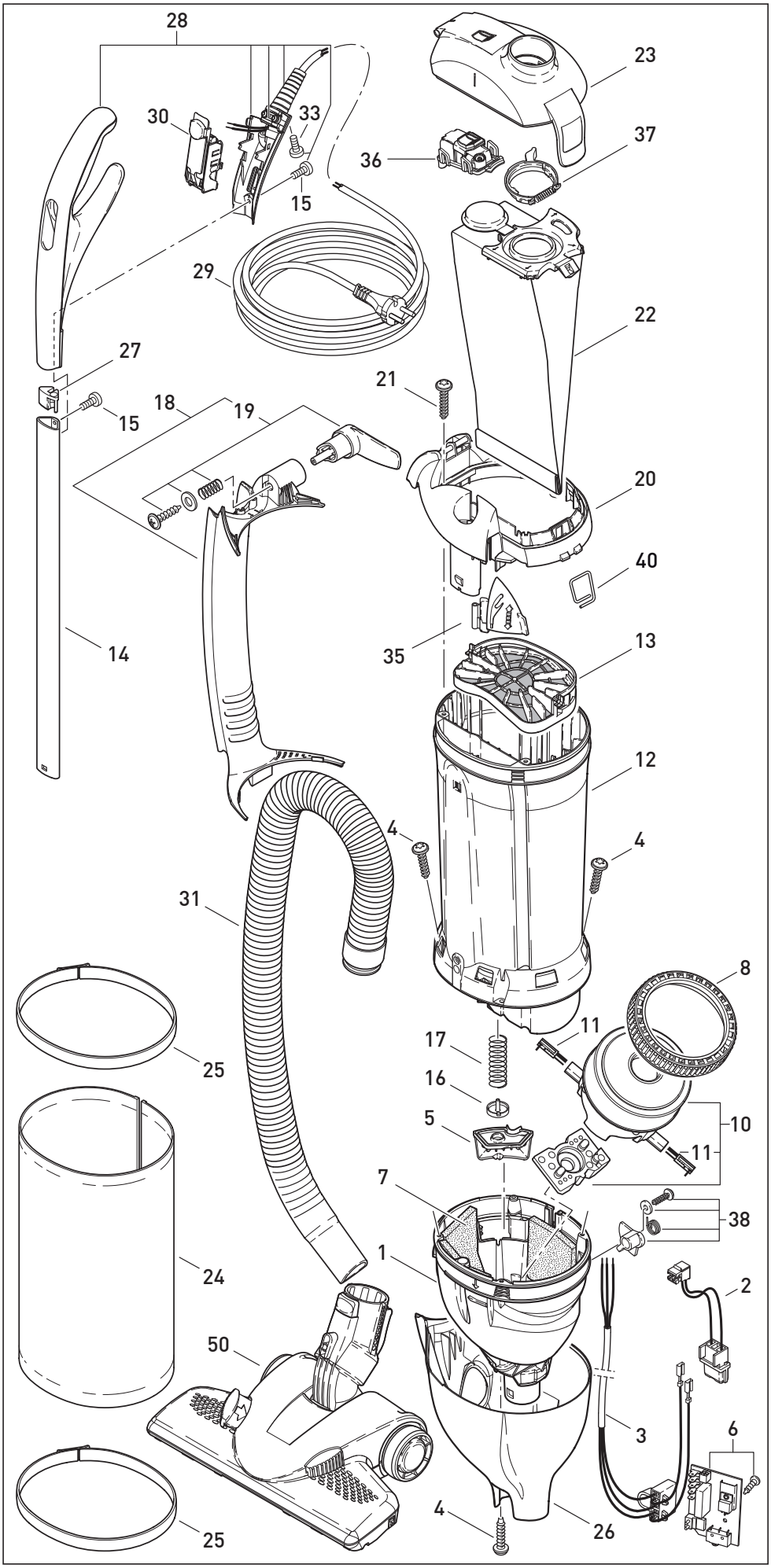

Pos.	Art.-Nr.	Benennung
1	**7078GS**	Luftführung
2	**7064**	Leitungssatz ET-Steckdose
3	**7071**	Leitungssatz HS, kpl.
4	**01016ER**	Linsenkopfschraube STS 4x16-T20
5	**7056GS**	Ventilabdeckung
6	**7107ER**	Leiterplatte 230-240V
7	**7098**	Schalldämmung
8	**1047**	Gebläsedichtring
10	**7043ER**	Gebläsemotor 220-240V 890W
11	**05143S**	Kohlebürsten
12	**7143ER**	Filtergehäuse
13	**7012**	Motorschutzfilter
14	**7081ER**	Stiel, 434 mm
15	**0127ER**	Spiralformschraube M 4x10K
16	**7025**	Ventilteller
17	**7028**	Druckfeder Nebenluftventil
18	**7090we**	Schlauchführung, kpl., we
19	**7027DB**	Kabelhaken, dunkelblau
20	**7093db**	Abdeckung, reinweiss
21	**01017ER**	Linsenkopfschraube STS 4x20-T20
22	**7029ER**	Sebo-Filterbox
23	**7091db**	Filterdeckel,kpl.,d-blau
24	**7095ER39**	Elektret Abluftfilter Dekor "ORIENTAL"
25	**7017sb1**	Rastring, kpl., silber/gs
26	**70166SE**	Gehäusetopf, dunkelblau
27	**7145gs**	Stielstopfen
28	**7164DB**	Handle grip, cpl., db/sb
29	**7128dg**	Anschlussleitung, Konturenstecker
30	**7038DB**	Schalteinheit,kpl., dblau
31	**7050sb**	Schlauch, kompl.
33	**01036ER**	Amtec Schraube 4 x 14
35	**7082DB**	Raste, dunkelblau
36	**7094ER**	Filteranzeige, kpl.
37	**7018OR**	Sicherungsring, kpl.
38	**7032ER**	Schalterhebel, kpl.
40	**7024ER**	Sperrfeder
50	**7240gs**	Kombidüse, grauschwarz
	7248ER	Bürstenstreifenset für Kombidüse

Art.-No. 06979F, 02/2023