Diese Informationen sind nur für Europa bestimmt (230 V / 240 V) und gelten nicht für Nordamerika !

dunkelrot/silber 220-240V

SEBO MADE IN GERMANY

# SEBO AUTOMATIC X 7

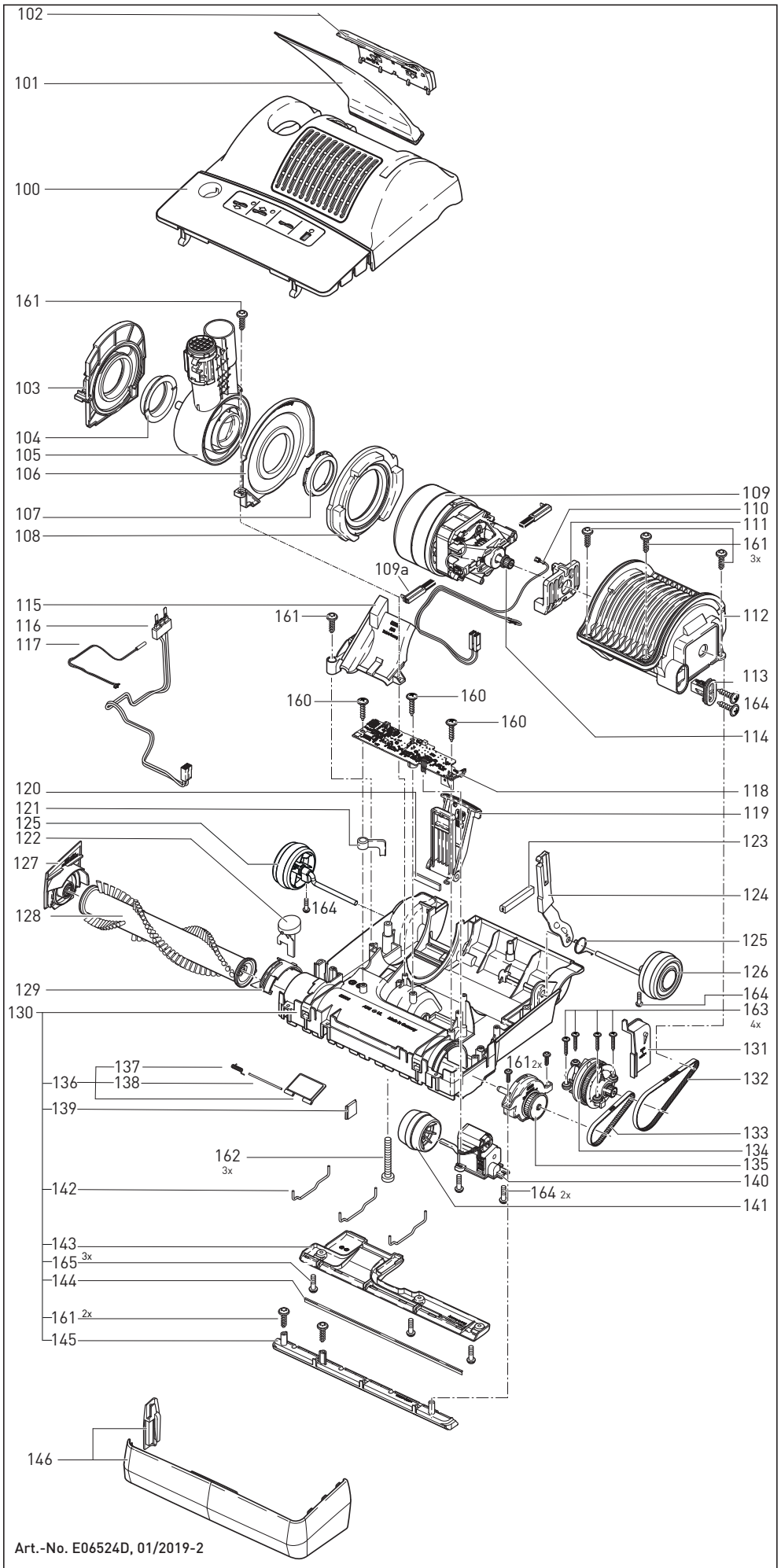


Art.-No. E06524D, 01/2019-2

| Pos. | Art.-Nr. | Benennung (DE) |
|---|---|---|
| 100 | 52106drSE | Oberteil Standard, dunkelrot |
| 101 | 52038ER | Abluftfilter |
| 102 | 52029DR | Abluftfilterdeckel,kompl.,drot |
| 103 | 52018ER | Gelenklager rechts, komplett |
| 104 | 5101 | Gelenklagerbuchse |
| 105 | 52023ER | Gelenk X-2017, komplett |
| 106 | 52020 | Gelenklager links |
| 107 | 5717 | Buchse |
| 108 | 52014 | Motorlagerdichtung |
| 109 | 52043ER | Gebläsemotor 220-240V, 890 Watt |
| 109a | 05140S | Satz Motorkohlen |
| 110 | 52040ER | Leitungssatz Motor |
| 111 | 50382 | Stützgummi Ametek-Motor |
| 112 | 52012 | Motortopf |
| 113 | 52011ER | Riemenspannung, komplett |
| 114 | 5462 | Motorritzel |
| 115 | 52115ER | Saugkanalabdeckung |
| 116 | 52199ER | Litzensatz Gelenk, inkl. Flachsteckaufnahme |
| 117 | 52103 | Reedschalter Gelenklager X-2017 |
| 118 | 5871ER | Leiterplatte X7/8, 220-240V |
| 119 | 52009OR | Rastpedal, komplett |
| 120 | 52052 | Filzstreifen |
| 121 | 52054 | Kabelhalter |
| 122 | 52034dr | Ausrückknopf, dunkelrot |
| 123 | 52112 | Puffer Motortopf |
| 124 | 52021ER | Gelenkarm X7 |
| 125 | 5107-1 | Drehfeder Gelenkarm |
| 126 | 52102gs | Laufrolle mit Achse, grauschwarz |
| 127 | 52031GS | Bürstenlager rechts, X7, grschw. |
| 128 | 5813ER | Rundbürste X7, blau |
| 129 | 52033ER | Ausrückring, rechts, mit Feder |
| 130 | 52195GS | Unterteil X7/XP 10, grauschwarz inkl. Pos. 120 und 123 ohne Stoßbandage |
| 131 | 5112sw | Abdeckkappe |
| 132 | 5463 | Zahnriemen 2MR-310-6 |
| 133 | 5110 | Zahnriemen 219 3M HTDII-6 |
| 134 | 52108ER | Sensor X7 |
| 135 | 52111ER | Bürstenlager links |
| 136 | 5172OR | Verschlussklappe, komplett |
| 137 | 5304 | Drehfeder, Verschlussklappe |
| 138 | 5303 | Lagerstift |
| 139 | 5155gs | Verschleissplatte, grauschwarz |
| 140 | 5060ER | Stellgetriebe X7/8, AK 135mm |
| 141 | 5174gs | Stellrolle, grauschwarz |
| 142 | 5402 | Haltebügel, lang |
| 143 | 52110GS | Bodenleiste hinten, komplett |
| 144 | 5400-1 | Dichtlippe 267,5mm |
| 145 | 50404gsER | Bodenleiste vorne |
| 146 | 52050gs | Stoßbandage X7, Standard |
| 160 | 01029ER | Linsenblechschraube C2,9x13 |
| 161 | 01016ER | AMTEC-Schraube 4,0x16 TORX 20 |
| 162 | 0176KT | Linsenschraube AM4x30 |
| 163 | 0104ER | Linsenblechschraube C 3,9x25 |
| 164 | 0102ER | Linsenblechschraube F 3,9x13 |
| 165 | 0197ER | Bodenblechschraube M4x12 Z1 |

Diese Informationen sind nur für Europa bestimmt (230 V / 240 V) und gelten nicht für Nordamerika !

dunkelrot/silber 220-240V

SEBO MADE IN GERMANY

# SEBO AUTOMATIC X 7

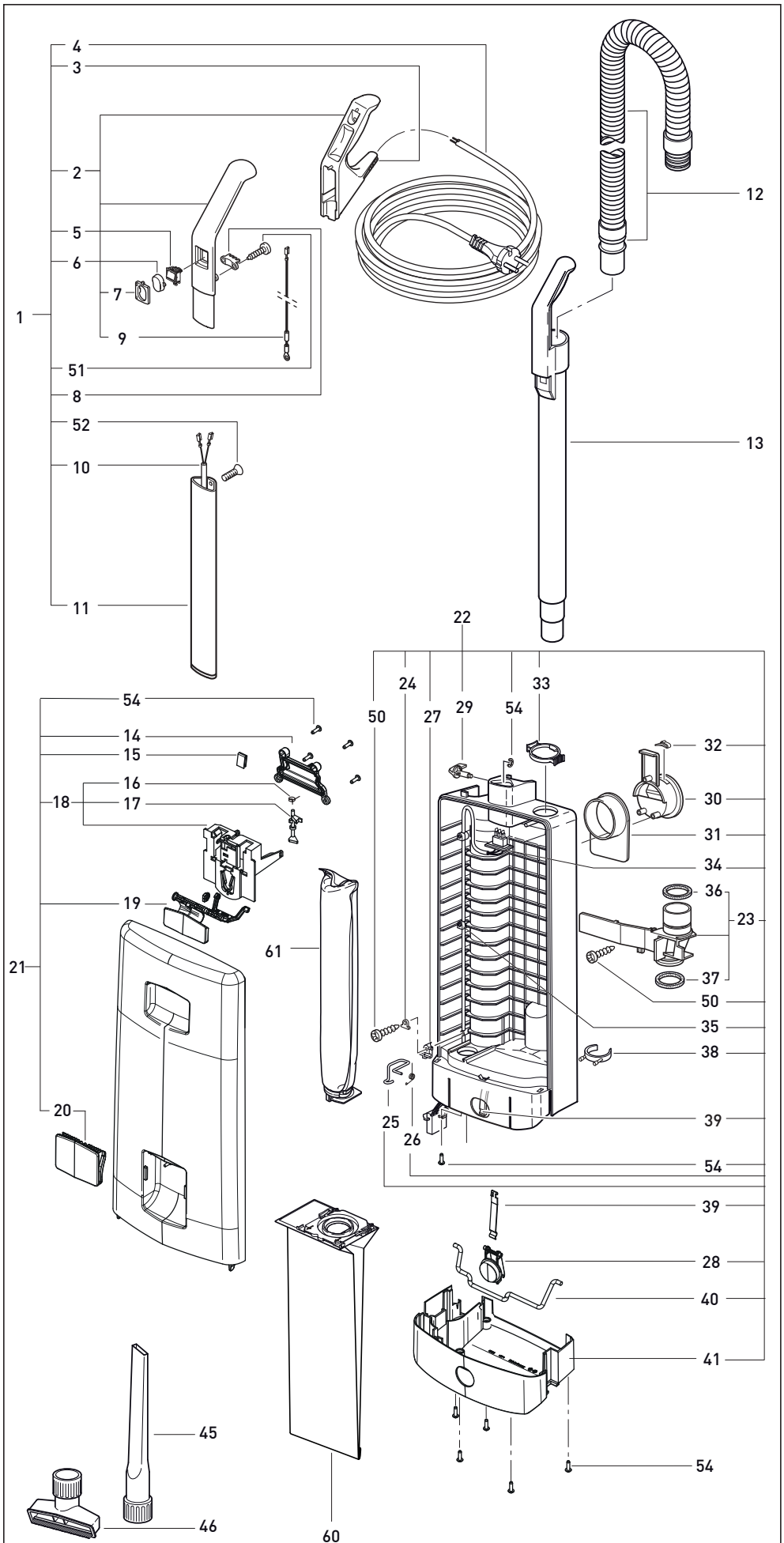


Art.-No. E06524D 01/2019

| Pos. | Art.-Nr. | Benennung (DE) |
|---|---|---|
| 1 | 5642GK | Stiel-Sebo X, gs/sb,komplett |
| 2 | 5297ER | Griff X, grauschwarz, komplett (inkl. Pos. 7+10) |
| 3 | 5359GS | Kabeltülle, grauschwarz |
| 4 | 5260dg | Anschlussleitung mit Konturen-Stecker, grauschwarz |
| 5 | 05113 | Wippenschalter, 2-pol, Ersatzteil |
| 6 | 5160sb | Schaltwippe, silber |
| 7 | 5161gs | Schalterrahmen, grauschwarz |
| 8 | 5162 | Zugentlastungsschelle |
| 9 | 5253-1 | Antistatikleitung 2-polig |
| 10 | 5216ER | Stielleitung 2-polig |
| 11 | 5187 | Stiel Sebo X |
| 12 | 5040sb | Schlauch, komplett, silber |
| 13 | 5045gs | Handsaugrohr,komplett,grauschw. |
| 14 | 51059gs | Lagerdeckel, grauschwarz |
| 15 | 5319 | Blattfeder (Filterhalter) |
| 16 | 5091 | Drehfeder |
| 17 | 5360 | Sperrstift |
| 18 | 5324 | Filterhalter, komplett (inkl. Pos. 16+17) |
| 19 | 51053sb | Schließhebel, silber |
| 20 | 51052sb | Griffhaube, silber |
| 21 | 51051DRSB | Deckel,komplett,dunkelrot/silber |
| 22 | 51050DRSB | Filtergehäuse, kpl., dunkelrot/silber |
| 23 | 5380GS | Abdeckung, komplett, grauschwarz (inkl. Pos. 36+37) |
| 24 | 1073 | Lasche |
| 25 | 5208 | Sicherungsbügel |
| 26 | 5210 | Drehfeder |
| 27 | 5164 | Zugentlastung X |
| 28 | 51003sb | Entriegelungstaste,silber |
| 29 | 1859sb | Exzenterhebel, silber |
| 30 | 5721gs | Kabelhakenaufnahme, grauschwarz |
| 31 | 5703gs | Kabelhaken, grauschwarz |
| 32 | 5146 | Kabelhakenfeder |
| 33 | 5424SB | Sicherungsring, silber |
| 34 | 5217ER | Innenleitung 2-polig |
| 35 | 5266 | Kabelschelle |
| 36 | 5842 | Dichtring 54x44x6 |
| 37 | 5289 | Dichtring für Abdeckung |
| 38 | 1823gs | Zubehörclip, grauschwarz |
| 39 | 5084 | Blattfeder (Verriegelung) |
| 40 | 5083 | Verriegelungsstange |
| 41 | 51002gs | Stoßschutz, grauschwarz |
| 45 | 1092gs | Fugendüse, grauschwarz |
| 46 | 1491gs | Polsterdüse, grauschwarz |
| 50 | 0102ER | Linsenblechschraube F 3,9x13 |
| 51 | 0103ER | Linsenblechschraube C 3,9x16 |
| 52 | 0129ER | Taptite 2 M 4x12 |
| 53 | 0161ER | Sicherungsscheibe 4 |
| 54 | 01036ER | Linsenkopfschraube 4x14, Torx 20 |
| 60 | 5093ER | SEBO Filterbox X |
| 61 | 5036ER | Micro-Hygienefilter X |