SEBO

MADE IN GERMANY

SEBO ET-1/ET-2

GEBRAUCHSANWEISUNG / INSTRUCTION MANUAL

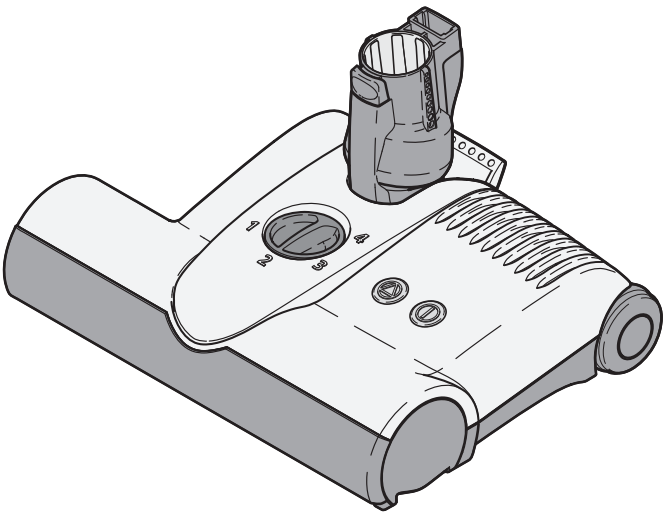

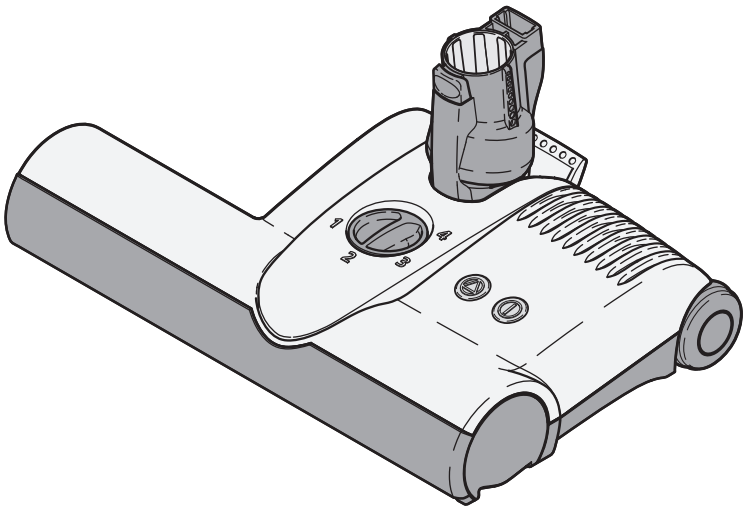

Lesen Sie bitte diese Gebrauchsanweisung aufmerksam durch und beachten Sie die Sicherheits- und Warnhinweise bevor Sie das Gerät in Betrieb nehmen!

ACHTUNG! Die Sicherheitshinweise mit diesem Symbol können bei Nichtbeachtung eine Gefahr für Personen darstellen.

Mit Ihrer neuen Elektroteppichbürste SEBO ET-1/ ET-2 haben Sie ein hochwertiges, langlebiges und innovatives Produkt erworben, das nach neuester Technologie in Deutschland entwickelt und gefertigt wird. Diese Elektroteppichbürste wurde auf die speziellen Bedürfnisse Ihres Teppichbodens angepasst.
Teppichböden erhalten nur dann ihr wertvolles Aussehen und ihre hygienische Sauberkeit, wenn diese regelmäßig beim Staubsaugen gebürstet werden. Dazu sind Sie mit der SEBO Elektroteppichbürste und dem SEBO Bodenstaubsauger bestens ausgerüstet.
Für Ihre Hinweise und Wünsche stehen wir Ihnen gerne unter www.sebo.de zur Verfügung.

1. Sicherheitshinweise

Die Gebrauchsanweisung für den Staubsauger und die Elektroteppichbürste bitte gründlich lesen. Wird das Gerät an Dritte weitergegeben, muss unbedingt diese Gebrauchsanweisung mit übergeben werden.
Die Benutzung der SEBO ET-1/ET-2 geschieht auf eigene Verantwortung. Der Hersteller haftet nicht für Schäden, die durch falsche Bedienung oder nicht bestimmungsgemäßen Gebrauch verursacht werden.

Bitte beachten Sie auch die Reinigungs- und Pflegehinweise Ihres Bodenbelagherstellers.

Nur die Verwendung von Originalteilen für dieses Produkt berechtigt zu Garantieleistungen und gewährleistet die Betriebsicherheit des Gerätes.

Dieses Gerät ist nicht zum Gebrauch durch Personen (einschließlich Kindern) mit verringerten physischen, sensorischen oder mentalen Fähigkeiten oder Mangel an Erfahrung und/oder Wissen geeignet.
Beaufsichtigen Sie Kinder, die sich in der Nähe des Staubsaugers aufhalten. Lassen Sie Kinder niemals mit dem Staubsauger spielen. Reinigung und Benutzerwartung dürfen nicht durch Kinder ohne Beaufsichtigung durchgeführt werden.

Niemals bei angeschlossenem oder laufendem Gerät an die Bürste fassen! Es besteht Verletzungsgefahr durch Einklemmung.

Please read these instructions carefully before using the machine.

Caution: Failure to follow the safety instructions marked with this symbol can pose a hazard.

Your new SEBO ET-1/ET-2 power head is a high quality, reliable, innovative product that was developed in Germany with the most modern technology. Carpets only keep their appearance when brushed thoroughly during vacuum cleaning. The SEBO power head in combination with a SEBO vacuum cleaner provides you with the best aid for good carpet care.
For more information please look at our website www.sebo.co.uk

1. Safety Instructions

Please read the instruction manual carefully before using the vacuum cleaner and the power head. Save these instructions. If you pass this machine to a third party, please give them the instruction as well. The use of the power head is at your own risk. The manufacturer/ supplier is not liable for any injury or damage caused by incorrect usage of the machine.

Please check the cleaning and maintenance instructions of your carpet manufacturer, too.

The use of non-genuine parts will waive the warranty for this product and could pose a serious security risk.

This machine is not intended for use by persons (including children) with reduced physical, sensory or mental capabilities or lack of experience and knowledge.
Children should be supervised to ensure that they do not play with the appliance. Cleaning and user maintenance should not be done by children without strict supervision.

Please do not touch the brush when it is turning as this will cause a risk of injury to the fingers.

Do not use on people or animals.

Do not expose to liquid, moisture or heat.

Do not use outdoors or on inappropriate surfaces, e.g. stone or concrete.

Menschen oder Tiere nicht ab- bzw. aufsaugen. Nur zur Reinigung trockener Flächen. Keine scharfen, leicht entflammbaren, explosiven und gesundheitsschädlichen Stoffe oder Gase aufsaugen. Nichts Glühendes, Heißes oder Wasser aufsaugen.

⚠ Diese Elektroteppichbürste ist nur zur Trockenanwendung bestimmt. Elektrisches Gerät vor Wasser, Feuchtigkeit und Hitzequellen schützen. Nicht im Freien und unter nassen Bedingungen verwenden oder aufbewahren.

⚠ Mit eingeschaltetem Gerät nicht über die Anschlussleitung fahren.

Ein Gerät mit Defekten nicht anschließen.

⚠ Vor allen Arbeiten am Gerät:
Erst das Gerät ausschalten und den Netzstecker ziehen.

⚠ **Reparaturen und Ersatzteileaustausch am Staubsauger dürfen nur von Fachkräften ausgeführt werden.**

Wenn die Netzanschlussleitung beschädigt wird, muss sie durch den Hersteller oder seinem Kundendienst oder von einer ähnlich qualifizierten Person ersetzt werden, um Gefährdungen zu vermeiden.

Aus Sicherheitsgründen ist die Elektroteppichbürste mit einem elektronischen Überlastungsschutz ausgestattet. Bei bestimmten Teppichqualitäten kann eine derart starke Bürstwirkung eintreten, dass sie automatisch abschaltet. Sollte dies der Fall sein: Gerät ausschalten, Netzstecker ziehen und Bürste auf Verunreinigung prüfen. Danach ist es ratsam, die Saugleistung zurückzunehmen bzw. den Stellknopf der Elektroteppichbürste auf eine höhere Stufe (bis Stufe 4) zu drehen.

Nach der Benutzung der Elektroteppichbürste den Staubsauger ausschalten und den Netzstecker ziehen.

Hinweise zur Inbetriebnahme

Das Gerät nur in Verbindung mit einem geeigneten SEBO Staubsauger benutzen.

Nur gemäß der Anschlusswerte des Typenschildes anschließen und betreiben. Sowohl der Staubsauger als auch die Elektroteppichbürste müssen für die gleiche Netzspannung ausgelegt sein.

Der Staubsauger muss bei Gebrauch eingeschaltet sein und genügend Luft ansaugen.

Allgemeine Bestimmungen

Für die angegebene Energieeffizienz Ihres Staubsaugers und tiefgründige Reinigung Ihres Teppichbodens empfehlen wir die Nutzung Ihres Staubsaugers mit Einstellung der Bürstenhöhe auf Stufe 1.

Do not use in the presence of flammable, explosive or harmful materials and gases.

Do not expose to water.

⚠ Do not pick up liquid, sharp objects, hot material, such as fire ash, or hazardous/ harmful dust.

Do not use with a damaged cable.

⚠ Do not run over the cable.

Do not use a damaged power head.

⚠ Always turn off and unplug the machine before undertaking maintenance.

⚠ **If a component is damaged, it must be replaced with a genuine SEBO part. All repairs should be performed by an authorized SEBO service representative.**

If the power supply cable is demaged, it must be replaced by a SEBO service engineer, or other qualified person to avoid the risk of injury.

If the machine shuts down, be sure to turn off the machine and unplug it before troubleshooting.

For safety, the machine contains an electronic overload protection. The power head* could shut itself off if used on certain carpets. If that should occur, turn off the machine, unplug it, and look for a blockage. If there is no blockage, reduce the load on the brush roller by adjusting the brush height to a higher level (up to 4).

Always turn off and unplug the machine when it is not in use.

Assembly advice

Use this power head only in combination with a SEBO vacuum cleaner.

Connect only to outlets according to data shown on data label.

Mains voltage for both machines must be the same.

The vacuum cleaner must be switched on and provide air-flow through the power brush.

Miscellaneous Provisions

For the stated energy efficiency of your vacuum cleaner with a deep and intensive cleaning performance we recommend using Position 1 of the height adjustment knob.

2. Technische Daten

Bürstenmotor, SEBO ET-1	**175 Watt max.**
Bürstenmotor, SEBO ET-2	**195 Watt max.**
Arbeitsbreite	**31 cm* / 37 cm***
Bürstenantrieb	**Zahnriemen**
Bürstendrehzahl	**2700 U/min**

* Je nach Ausstattung.

2. Technical Details

Brush Motor SEBO ET-1	**175 Watt max.**
Brush Motor SEBO ET-2	**195 Watt max.**
Working Width	**31 cm* / 37 cm***
Brush Drive	**tooth belt**
Brush Speed	**2700 rpm**

* Depending on model.

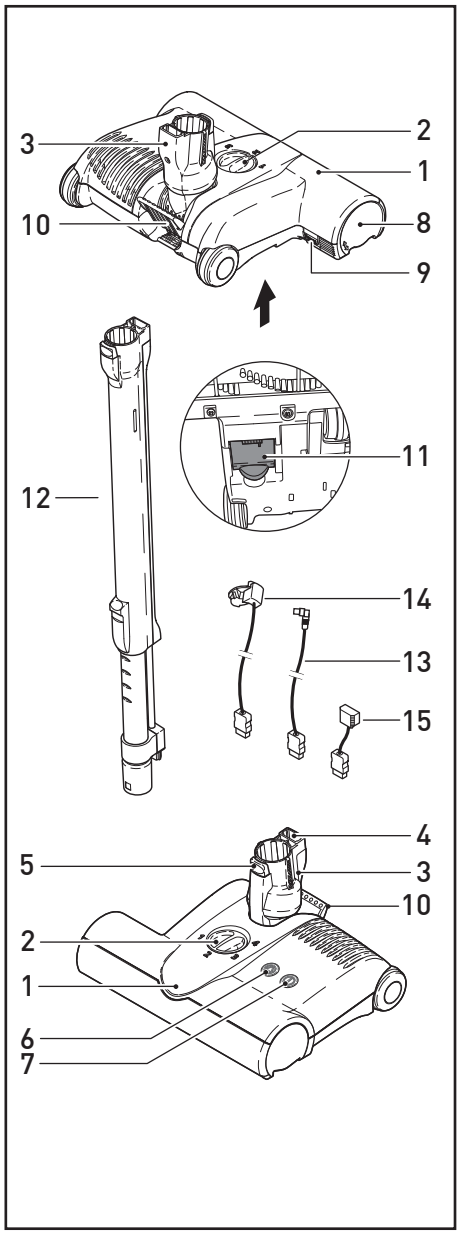

3. Gerätebeschreibung

1 Elektroteppichbürste

2 Stellknopf für die Höhenverstellung der Bürste

3 90° -Dreh-Kipp-Gelenk

4 Geräte-Stecker

5 Entriegelungstaste

6 Betriebsanzeige

7 Schalter-Ein/Aus

8 Bürstenlager

9 Press-Taste-Bürstenlager

10 Rastpedal

11 Reinigungsklappe

12 Elektroteleskoprohr*

13 Anschlussleitung für SEBO AIRBELT C1 und C3*

14 Anschlussleitung für SEBO AIRBELT C2 und C2.1*

15 Anschlussleitung für SEBO AIRBELT C3.1,K3, D4 und E3*

* Je nach Ausstattung.

3. Machine Description

1 Power Head

2 Brush height adjustment

3 Swivel neck

4 Connection plug

5 Release button

6 Brush indicator light

7 Brush on/off switch, power light

8 Brush roller cover

9 Brush roller release button

10 Foot Pedal

11 Access door

12 Electric telescopic tube*

13 Access line for SEBO AIRBELT C1 and C3*

14 Access line for SEBO AIRBELT C2 and C2.1*

15 Access line for SEBO AIRBELT C3.1,K3, D4 and E3*

* Depending on model.

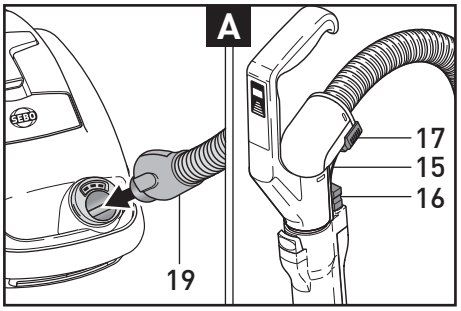

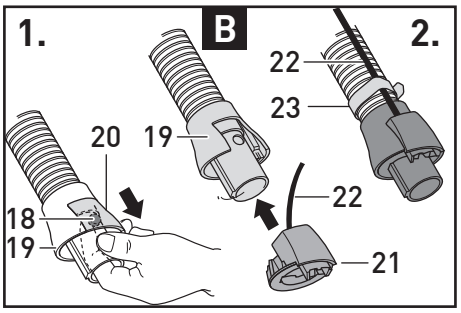

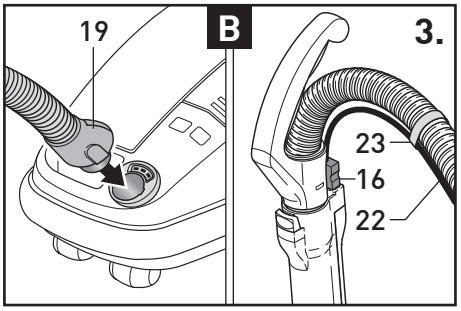

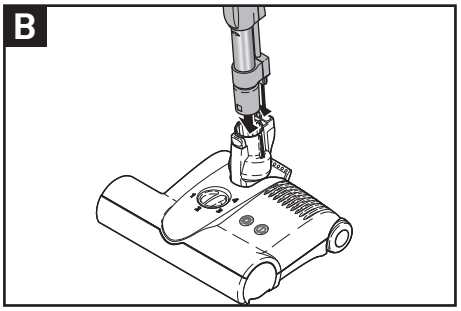

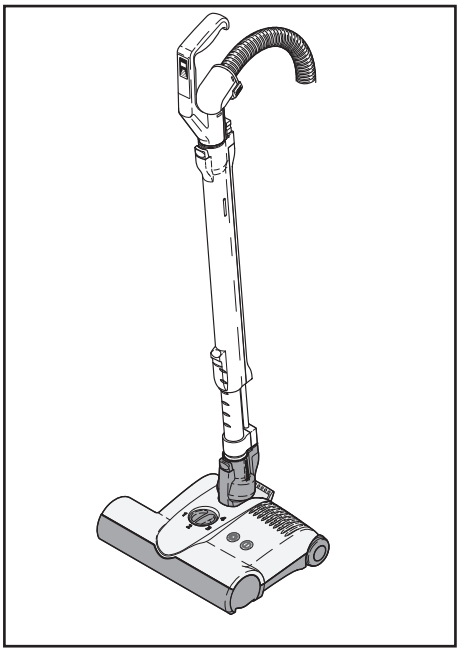

4. Inbetriebnahme

A Für SEBO AIRBELT C3.1, K3, D4 und E3

Die Anschlussleitung (15) mit dem Stecker(16) in die beiden Führungsnuten an der Unterseite des Handgriffs einschieben und den anderen Stecker (17) der Anschlussleitung (15) in die Kontaktaufnahme im Schlauchkrümmer einstecken.

B Für SEBO AIRBELT C2 und C2.1

1. Raste (18) im Inneren des Anschlussstutzen (19) nach außen drücken und Verschlusskappe (20) abziehen.

2. Kontaktring (21) auf den Anschlussstutzen (19) schieben bis er einrastet.

3. Stecker (16) der Anschlussleitung (22) in die Aufnahmeschlitze am Griff stecken und die Leitung mit Klammerbändern (23) am Schlauch befestigen. Es ist wichtig, dass zwischen den Klammerbändern die Leitung in Schlaufen liegt. Während des Gebrauchs ist darauf zu achten, dass die Leitung sich nicht um den Schlauch wickelt.

C SEBO AIRBELT C2, C2.1, C3.1, K3, D4 und E3

Das Teleskoprohr vorsichtig auf das Gelenk der SEBO ET stecken bis es hörbar einrastet.

⚠ Elektroschlauch nicht ins Wasser tauchen oder mit Wasser reinigen. Defekte Anschlussleitung durch Fachhandel austauschen. Gerät mit defekter Anschlussleitung nicht anschließen.

⚠ Hinweise zum Gebrauch der Elektroteppichbürste.

Rotiert die Bürste längere Zeit auf einer Stelle kann die Oberfläche des Bodenbelags beschädigt werden.

Achten Sie stets darauf, dass Teppichkanten und –ecken nicht von der Bürste eingezogen werden.

Bei sehr empfindlichen Bodenbelägen wie z.B. lose gewebten, extrem langflorigen Teppichen oder sehr weichen, empfindlichen Bodenbeschichtungen weisen wir darauf hin, dass durch die Benutzung der Elektroteppichbürste Oberflächenschäden entstehen können.

Bitte benutzen Sie bei den oben genannten Bodenbelägen die Kombibodendüse mit ausgeschwenkten Borsten, die Parkettdüse oder eine andere Düse aus dem SEBO Zubehör.

Wir raten davon ab, alte und besonders wertvolle handwerklich gearbeitete Teppichbrücken mit der Elektroteppichbürste zu reinigen.

Auf unebenen Böden ist der Kontakt mit dem Bodenblech möglich. Vorsicht es könnten Kratzer entstehen!

Das Gerät über hohe Schwellen tragen.

4. Assembly

A For SEBO AIRBELT C3.1, K3, D4 and E3

Fit on cable (15) plug (16) into the grooves on the bottom of the handle and push the opposite plug (17) onto the contact holder in the hose neck.

B For SEBO AIRBELT C2 and C2.1

1. Push the cover release button (18) on the inside of the hose neck (19) and pull off the sealing cover (20).

2. Push the male contact holder (21) onto the hose neck (19) until it clicks into place.

3. Fit the cable plug (16) into the grooves on the bottom of the handle. Fix the cable clips (23) in equal distances along the hose. The cable is longer than the hose to maintain its elasticity.

C SEBO AIRBELT C2, C2.1, C3.1, K3, D4 and E3

To assemble, carefully attach the SEBO ET to the telescopic tube until it locks.

⚠ Please do not expose the electrical hose to water or clean it with water. Damaged cables should be exchanged by authorized service respresentatives. Do not use the machine with damaged cables.

⚠ Important instructions for the use of a power head.

Leaving the machine in a stationary position for an extended period of time while the brush roller is spinning may cause damage to your floor or carpet.

Be sure not to allow carpet edges or fringe into the brush.

As with any vacuum with a rotating brush, this machine could cause damage to loosely woven carpets or rugs, wool loop carpets, long-piled carpets, or very soft, sensitive floor coverings. Please use the combination head or parquet brush on these types of flooring or floor coverings.

We do not recommend the use of the power head for cleaning old and especially valuable hand-crafted carpets.

If you have uneven flooring, the metal part underneath the machine may come in contact with the floor, causing scratches.

Please carry the machine across high thresholds.

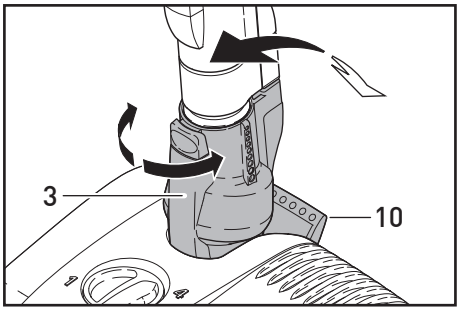

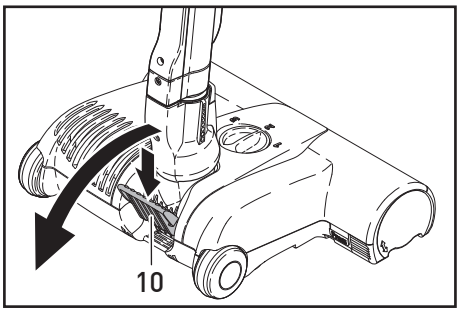

5. Handhabung

Wir empfehlen die Elektroteppichbürste SEBO ET für die professionelle und fasertiefe Reinigung Ihrer Teppichböden. Durch ein Dreh-Kipp-Gelenk (3) ist die Elektroteppichbürste in alle Richtungen beweglich und umsteuert spielerisch jedes Hindernis. Die Elektroteppichbürste ist in der Stärke der Bürstwirkung variabel und sorgt für eine optimale Reinigung bis zum Rand. Das Rastpedal (10) arretiert das Gelenk in senkrechter Ruhestellung. In dieser Stellung schaltet die Elektroteppichbürste automatisch ab und kann durch die interne Verrastung in Mittelposition gehalten werden um ungewollte Drehbewegungen zu vermeiden.

Zum Arbeiten das Rastpedal (10) betätigen und das Saugrohr nach hinten kippen. Die Bürste läuft jetzt an. Ein Abkippen ohne Betätigen des Rastpedals führt auf Dauer zur Beschädigung der Elektroteppichbürste.

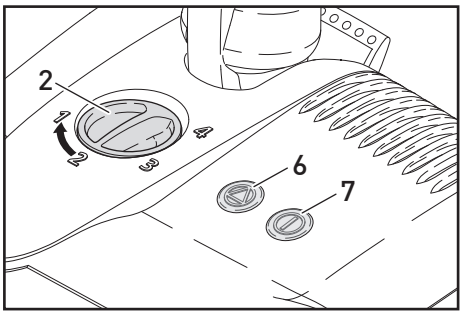

6. Bürsteneinstellung

Zuerst den Stellknopf (2) auf Position 4 einstellen und anschließend entsprechend der Kontrolllampen (6+7) nachjustieren. Die Bürstenkontrolle überwacht und zeigt ständig die Funktion der Bürste.

Grün(7) und Rot (6):

Die Bürstwirkung ist nicht ausreichend. Durch Drehen des Stellknopfes (2) auf eine niedrigere Stufe, wird die Bürste abgesenkt. Leuchten das grüne (7) und rote (6) Signal auf Stufe 1, so ist die Bürste abgenutzt und muss ausgetauscht werden. Diese Angaben gelten nur für Teppichboden.

Grün: (7)

Bürste arbeitet gut. Wir empfehlen für den normalen Gebrauch eine Bürsteneinstellung zu wählen, die nur eine Stufe unterhalb der grün-roten Anzeige liegt. Für maximale Reinigungsleistung kann die Bürste auch tiefer (bis Stufe 1) eingestellt werden.

Rot blinkt: (6)

Die Bürste wurde blockiert oder überlastet (siehe Abschnitt Verstopfungen beseitigen). Gerät ausschalten, Netzstecker ziehen, Bürste auf Verunreinigung prüfen.

6a Fußschalter ein/aus*

Für die Reinigung von empfindlichen Bodenbelägen ist die Elektroteppichbürste zusätzlich mit einem Fußschalter (7) ausgestattet. Ist dieser ausgeschaltet, steht die Bürste still und eine gelbe Kontrolllampe leuchtet. Wird der Fußschalter betätigt und das Gerät abgekippt (Rastpedal ausgelöst), leuchtet die Kontrolllampe wieder grün und die Bürste läuft wieder.

* Je nach Modell.

5. Operating Instructions

The use of a power head is recommended for the optimal cleaning of carpets. The rotating design of the swivel neck (3) allows the power head to move in any direction, making it easy to manoeuvre around obstacles. The power head also has an adjustable brush height and to-the-edge brush action for effective all round cleaning.

By pushing the foot pedal (10) and lowering the handle, you activate the power head and the brush begins spinning. Failure to use the foot pedal (10) will cause lasting damage to the machine.

Start at setting 4 on the height adjuster (2) and adjust according to the indicator light (6+7). The electronic brush control constantly monitors the status of the brush, communicating the status through the lights on top.

6. Selecting the correct Brush Height

Start at setting 4 on the height adjuster (2) and adjust according to the indicator light (6+7). The electronic brush control constantly monitors the status of the brush, communicating the status through the lights on top.

Green (7) and red (6):

The brush is not fully engaged in the carpet. The height adjustment should be lowered. If the height adjustment is at its lowest setting, the brush is worn and needs to be replaced. This detail applies only to carpet.

Green light only: (7)

Brush is working well. We strongly recommend in normal use selecting a brush height that is only one level beneath that at which both the green and red lights are on. For maximum cleaning performance, the brush height adjustment can be lowered to its lowest setting.

Red light flashing: (6)

The brush is blocked. (see below Removing Blockages) Turn off the machine, unplug it, and then remove the blockage.

6a Brush on/off button*

To clean delicate floor surfaces, the power head is equipped with an on/off button* [7]. When this button is used to turn off the brush roller, a yellow light will shine, indicating that the head still has power. Pushing the button again will turn the brush roller on and the light will turn green.

* Depending on model.

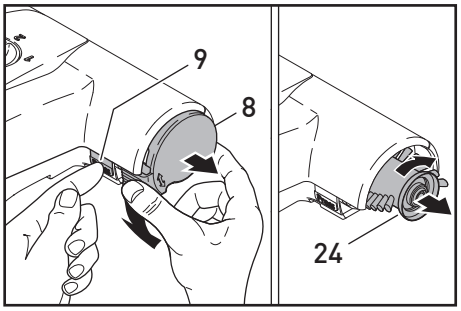

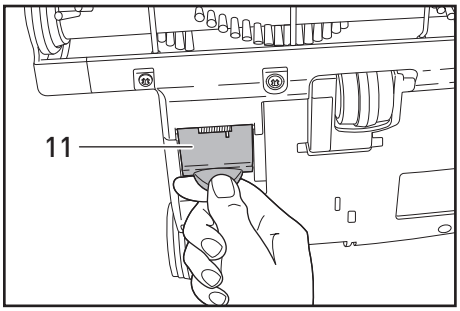

7. Wartung und Pflege

Bei allen Wartungs- und Reinigungsarbeiten Gerät ausschalten und Netzstecker ziehen.

Entnahme der Rundbürste

Um die Rundbürste der Elektroteppichbürste zu entnehmen, die Press-Taste (9) drücken und gleichzeitig das Bürstenlager (8) nach unten wegdrehen und entfernen. Die Bürste (24) etwas im Uhrzeigersinn drehen und herausziehen. Es empfiehlt sich, regelmäßig die auf der Rundbürste aufgewickelten Fäden und Haare zu entfernen.

Verstopfungen beseitigen

Ist eine geringe Saugwirkung spürbar oder wurde die Bürste blockiert, kann eine Verstopfung vorliegen. Hierzu beachten Sie bitte zunächst die Hinweise zur Beseitigung von Verstopfungen in der Gebrauchsanweisung zu Ihrem SEBO Bodenstaubsauger. Danach das Gelenk der Elektroteppichbürste an der Einsteckstelle des Staubsaugers überprüfen. Ggf. die Reinigungsklappe (11) auf der Unterseite der Elektroteppichbürste öffnen. Stellen Sie sicher, dass sich zwischen der Klappe und der Einsteckstelle im Gelenk keine Verstopfung befindet.

8. Hinweis zur Entsorgung

Sie können dieses Gerät kostenlos an jeder öffentlichen Sammelstelle abgeben. Weitere Informationen erhalten Sie durch Ihre Kommune.

8. Maintenance and servicing

Always unplug the vacuum from the mains outlet before dismantling any part of the machine.

Removing the Brush Roller

To remove the brush roller, press the button marked “PRESS” (9) and turn the bearing (8) downward. Turn the brush (24) quickly to the right and pull it out. We recommend regular removal of threads and hair which have wound around the brush roller.

Removing Blockages

If you can only feel a small amount of suction or the brush is not functioning correctly there might be a blockage.

Please refer to your vacuum cleaner manual first and have a look at the Removing Blockages section.

Check the swivel neck of the power head and the orange trap-door (11) on the bottom of the power head. Also check between these two openings in the power head.

8. Note on disposal

For disposal of used appliances, please follow the advice of your local authority.

Für technischen Service wenden Sie sich bitte an Ihren SEBO Fachhändler oder direkt an die SEBO Stein & Co. GmbH.

For Service please contact your supplier or the address overleaf.

MADE IN GERMANY

SEBO Stein & Co. GmbH
Wülfrather Straße 47-49, 42553 Velbert, Germany
Telefon +49(0) 20 53 / 89 81, Telefax +49(0) 20 53 / 89 85, www.sebo.de
© 2021 SEBO Stein & Co. GmbH ® Eingetragenes Warenzeichen Technische Änderungen vorbehalten

SEBO (UK) Ltd - The Merlin Centre
Cressex Business Park, High Wycombe , Bucks HP12 3QL.
Phone: 0 14 94 - 46 55 33 , Fax: 0 14 94 - 46 10 44, www.sebo.co.uk
©2021 SEBO Stein&Co. GmbH ®Registered Trademark. Subject to change.

06986D - 09/2021